www.grzejnik-osap.pl

M'AMA
wysokość 1400 mm, szerokość 550 mm. Kolor Biały Matowy (kod. J8).
Designed by Angeletti & Ruzza

www.grzejnik-irsap.pl

Charakterystyka techniczna:
- płyta grzewcza
- nagwintowanie 1/2" prawe
- maksymalne dopuszczalne ciśnienie robocze 4 bar
- maksymalna dopuszczalna temperatura pracy 95°C

Cena obejmuje:
- innowacyjny "schowany" system podłączenia hydraulicznego, zainstalo-wany w grzejniku wyposażony w łączniki miedziane (średnice 12, 14 i 15 mm), wielowarstwowe (14 grubość 2 i 16 grubość 2)
- system mocowania do ściany na kolektorach bocznych
- odpowietrznik

Dostępne wykończenia	Dopłata
Biały Standardowy	-
Wykończenia Classic	**+15%**
Wykończenia Special	**+25%**
Inne Kolory RAL	**+40% sprawdzić wykonalność**

Kody kolorów, patrz str. 552

www.grzejnik-irsap.pl

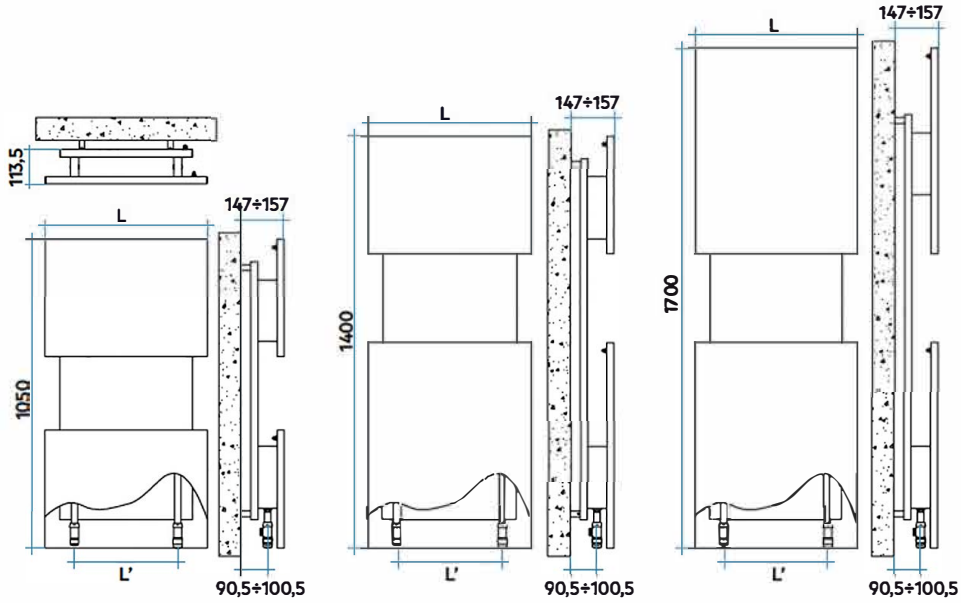

EN 442 CE 19 EN442-1

Model	Kod	Głęb. mm	Wys. H mm	Szerok. L mm	Rozs. L' mm	Ciężar Kg	Pojem. lt	Moc Cieplna (Δt) 50°C Watt	40°C Watt	30°C Watt(*)	20°C Watt	Współ. n.	Cena €
1050 x 550	**MAMP055B XX IR ANN**	113,5	1050	550	350	13,4	1,4	**735**	558	**391**	236	1,238	**1.181,00**
1400 x 550	**MAML055B XX IR ANN**	113,5	1400	550	350	17,2	1,8	**916**	688	**476**	283	1,280	**1.508,00**
1700 x 550	**MAME055B XX IR ANN**	113,5	1700	550	350	20,3	2,1	**1.076**	812	**564**	338	1,263	**1.760,00**

Dzięki wysokim osiągom korpusów grzewczych Irsap M'AMA, Δt idealny do projektów w niskiej temperaturze wynosi Δt przy 30°C

Dla Δt odmiennych od 50°C stosować formułę: $Q=Qn\ (\Delta t / 50)^n$

Legenda Kodu:

Szerokość — Kod wykończenie

MAM P 055 B XX IR ANN

Wysokość — Kod opakowania

GERMAN DESIGN AWARD WINNER 2020

reddot design award winner 2018